STEAM TECH Vapeur Maîtrisée Robinetterie

POSTE DE DETENTE & ROBINETTERIE
TEL : 01.45.09.00.09 - FAX : 01.45.09.00.11
email : steamtech@wanadoo.fr

CLAPET DE RETENUE BRONZE A LEVEE VERTICALE ref 350 / 354 TARAUDES

CARACTERISTIQUES :

. Clapet à levée verticale
. Femelle/femelle
. Bronze
. Chapeau union

UTILISATION :

. Pour fluides courants compatibles
. Température maxi de service Ts : 200°C pour 350
180°C pour 354
. Pression maxi de service Ps : 16 bars

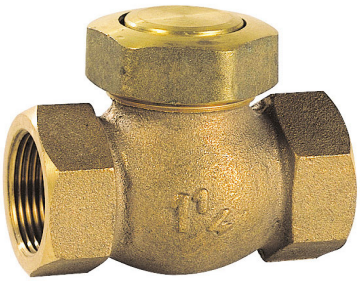

GAMME :

Femelle/femelle clapet inox **Ref. 350** 1/4" au 2"
Femelle/femelle clapet PTFE **Ref. 354** 1/4" au 2"

CONSTRUCTION :

N°	DESIGNATION	MATERIAUX
1	Corps	Bronze ASTM B62
2	Clapet 350	Inox
3	Clapet 354	PTFE
3	Siège	Inox
4	Chapeau	Bronze ASTM B62
5	Ecrou	Bronze ASTM B62
6	Ressort	Inox

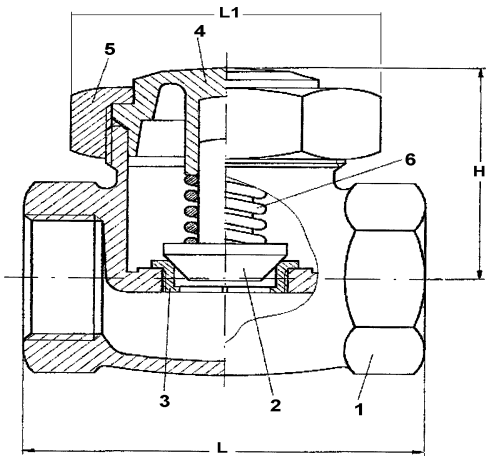

DIMENSIONS :

	DN	1/4"	3/8"	1/2"	3/4"	1"	1" 1/4	1" 1/2	2"
Ref. 350/354	**L**	**46**	**46**	**56**	**62**	**74**	**91**	**100**	**128**
	H	**30**	**30**	**35**	**45**	**50**	**60**	**65**	**80**
	L1	**28**	**28**	**32**	**44**	**50**	**60**	**64**	**79**
	Poids	**0,25**	**0,25**	**0,27**	**0,47**	**0,72**	**1,16**	**1,5**	**2,25**

NORMALISATIONS :

. DIRECTIVE 97/23/CE : CE N° 0497 Catégorie de risque III

Informations données à titre indicatif et sous réserve de modifications éventuelles ne pouvant engager la responsabilité de Steamtech